DOMESTAV s.r.o.
KOVÁNÍ NÁBYTKOVÉ

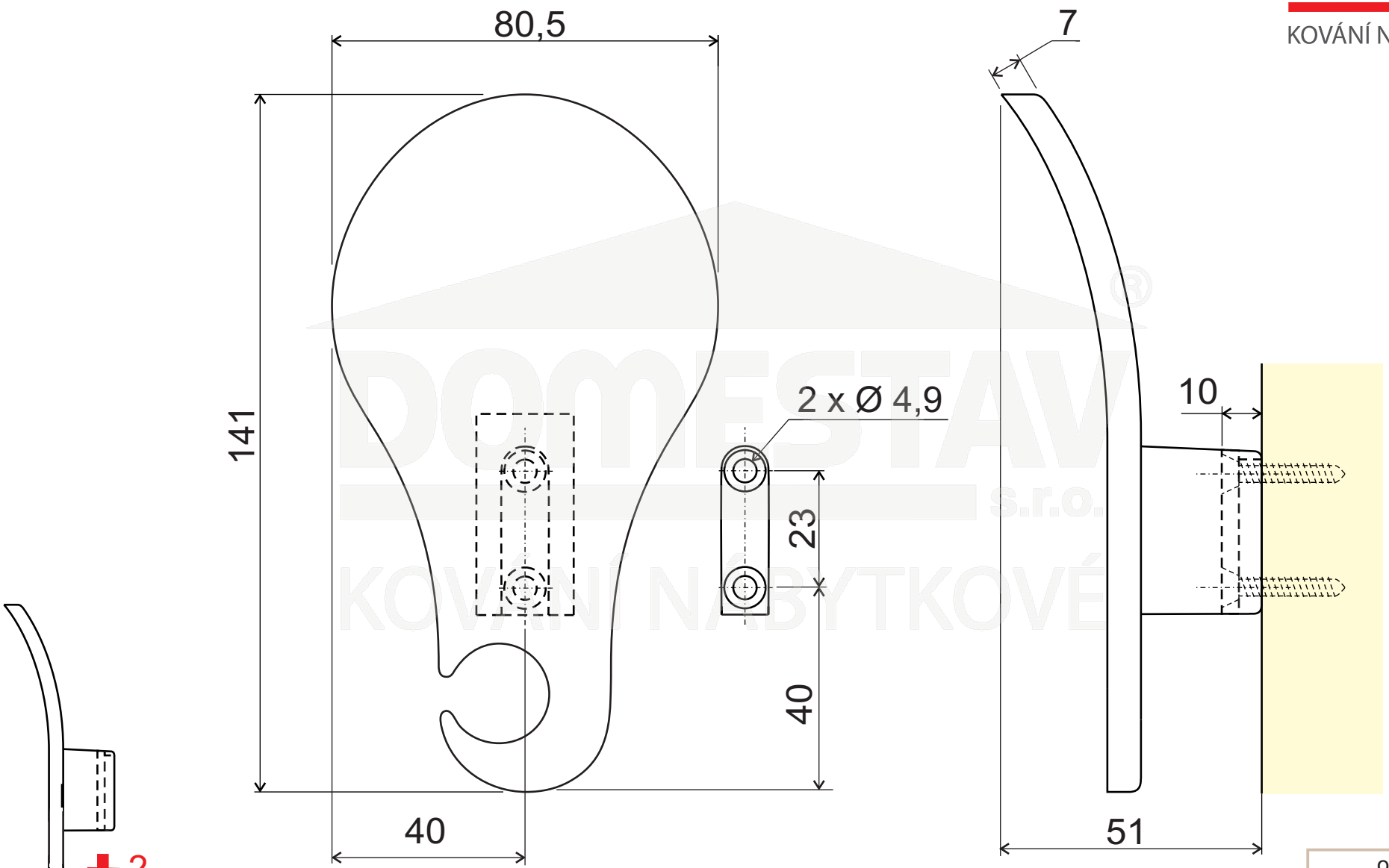

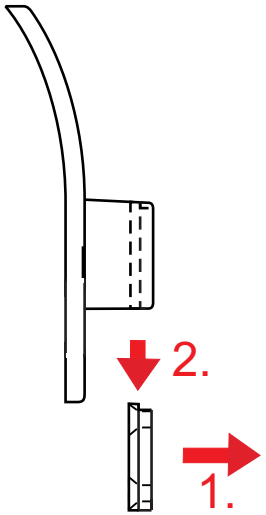

	označení
Věšák šatní MAFOS G811 RAL9006	DF.G811.080.09
Věšák šatní MAFOS G811 chrom	DF.G811.080.10

Špitálka 23, Brno 602 00, tel.: + 420 548 212 372, mob.: + 420 777 757 520, fax: + 420 538 700 844