DOMESTAV s.r.o.
KOVÁNÍ NÁBYTKOVÉ

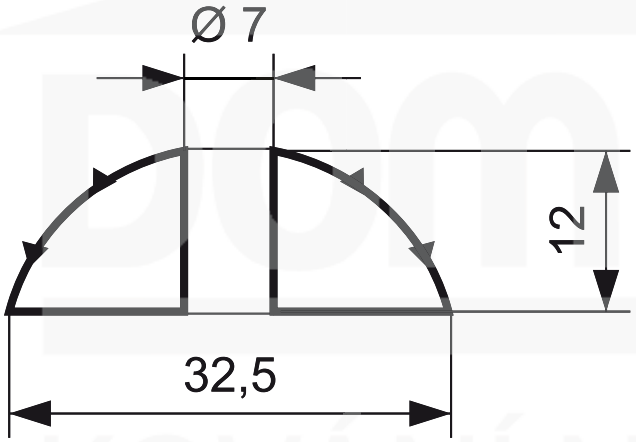

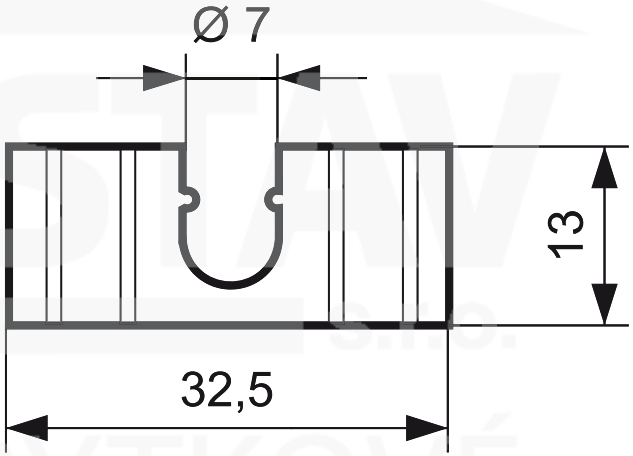

Špitálka 23, Brno 602 00, tel.: + 420 548 212 372, mob.: + 420 777 757 520, fax: + 420 538 700 844