DOMESTAV s.r.o.
KOVÁNÍ NÁBYTKOVÉ

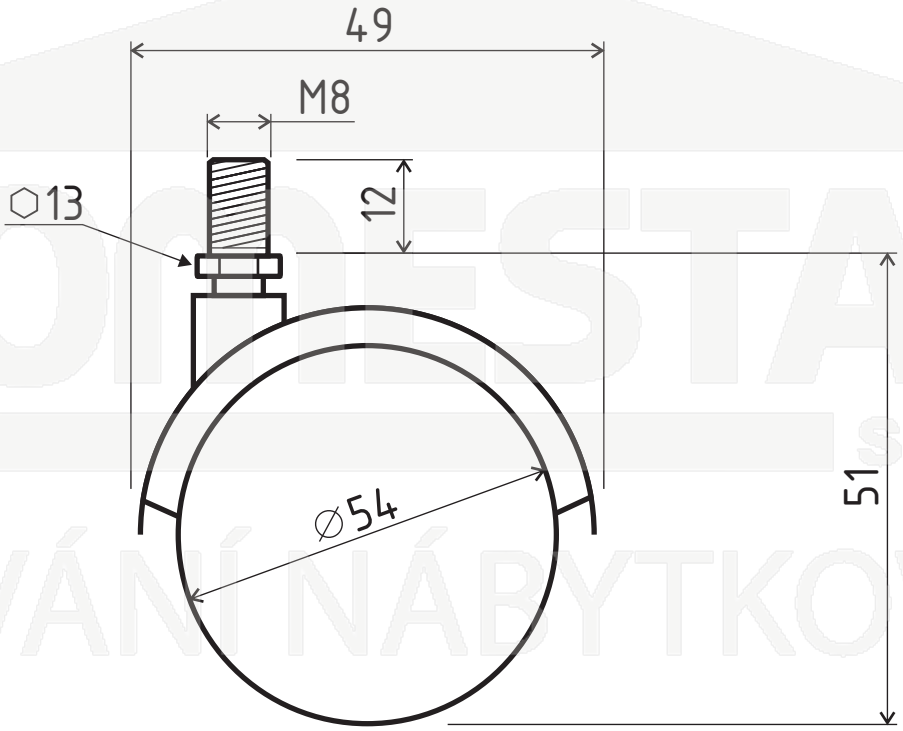


Špitálka 23, Brno 602 00, tel.: 548 212 372, mob.: 777 757 520, fax: 548 211 559