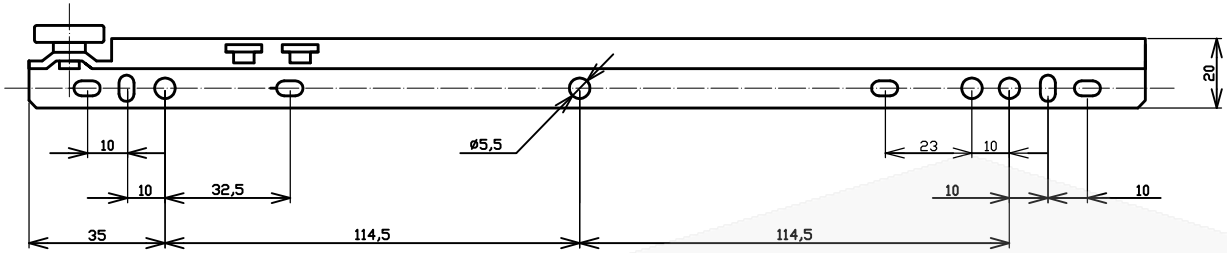

Rozměry (mm)	
L	S
300	87
400	97
450	97
500	97
550	117
600	117

Legenda:

L – délka pojezdu

S – zkrácení pojezdu

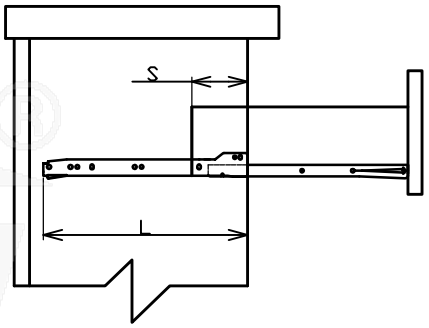

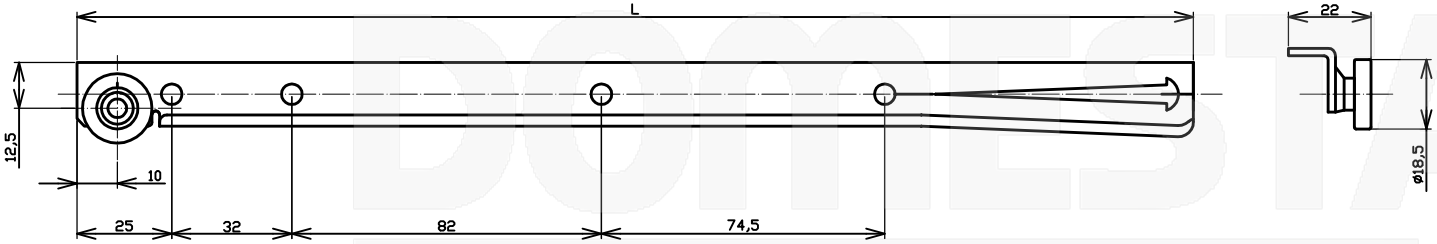

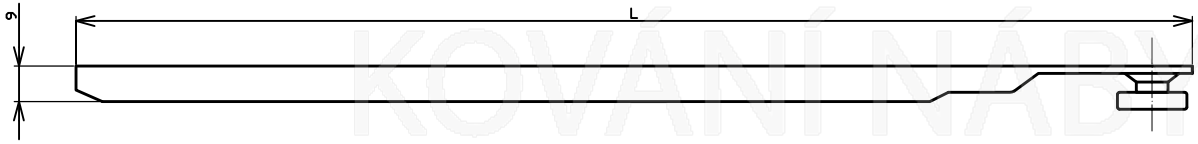

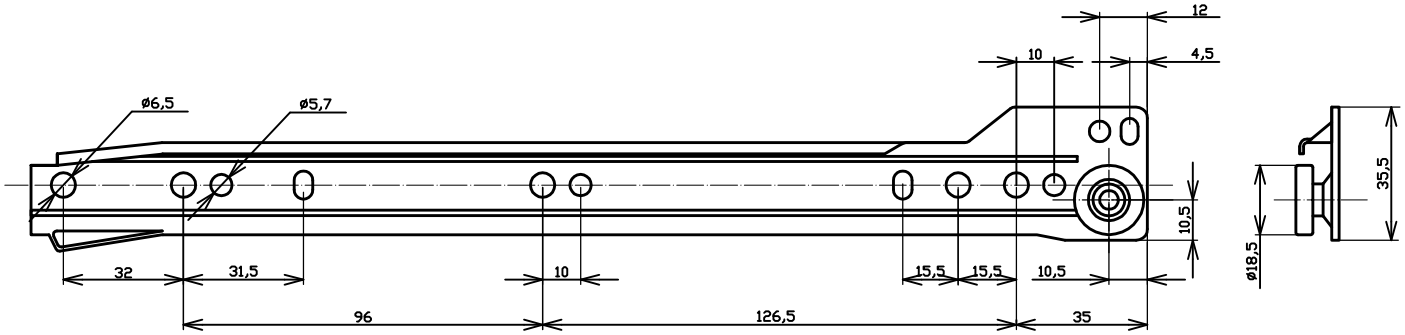

pojezd	kat. číslo
250	05.065.250.62
300	05.065.300.62
350	05.065.350.62
400	05.065.400.62
450	05.065.450.62
500	05.065.500.62
550	05.065.550.62
600	05.065.600.62

Špitálka 23, Brno 602 00, tel.: 548 212 372, mob.: 777 757 520, fax: 548 211 559

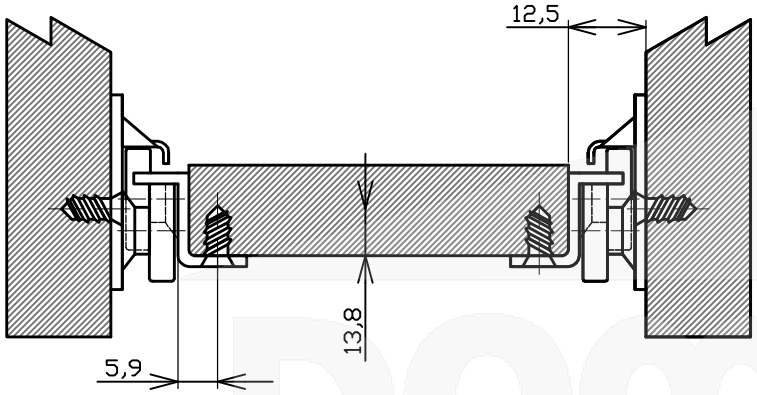

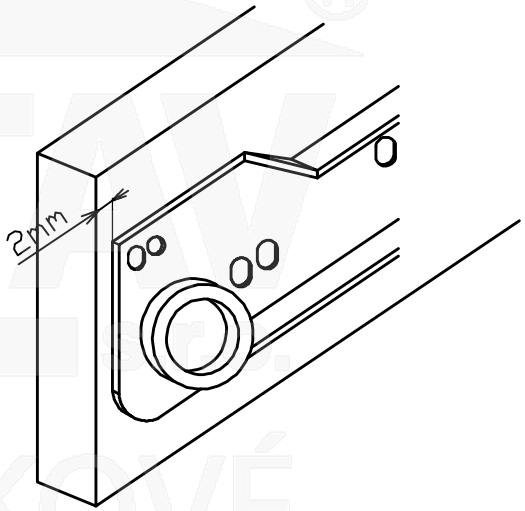

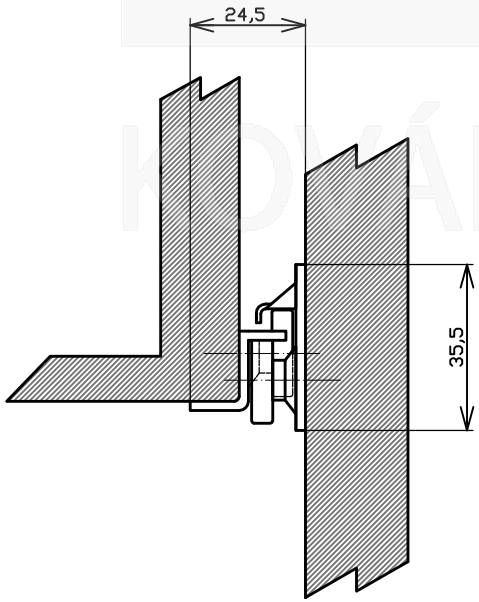

Špitálka 23, Brno 602 00, tel.: 548 212 372, mob.: 777 757 520, fax: 548 211 559