Odsunovací dveře G17 horní

ozn: D1.G17.01B.00

DOMESTAV s.r.o. kování nábytkové

Horní nosný vozík

Nosný prvek dveří
Výšková nastavitelnost
Robusnost

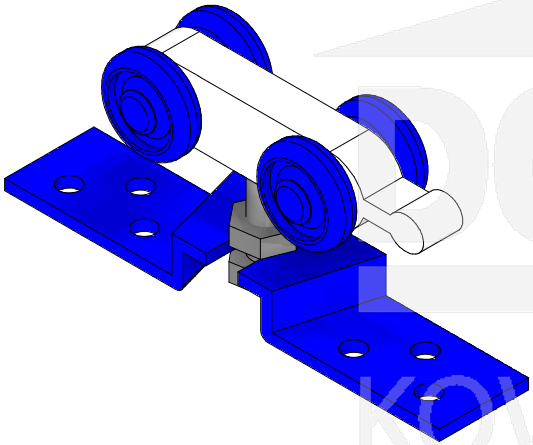

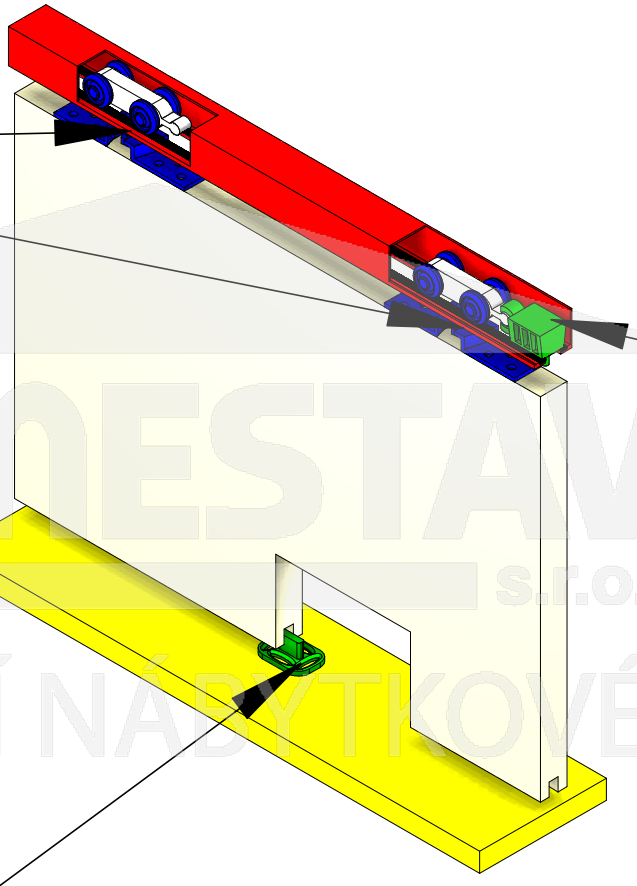

Zajišťovací doraz

Horní vozík se zacvakne do dorazu

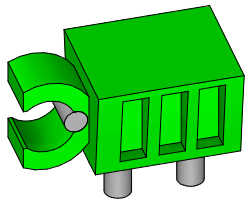

Vodící prvek dveří

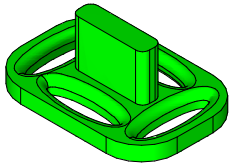

Špitálka 23, Brno 602 00, tel.: + 420 548 212 372, mob.: + 420 777 757 520, fax: + 420 538 700 844

pohled z boku:

1) Horní uchycení nosného profilu – 1H:
– bez úchytu kolejnice

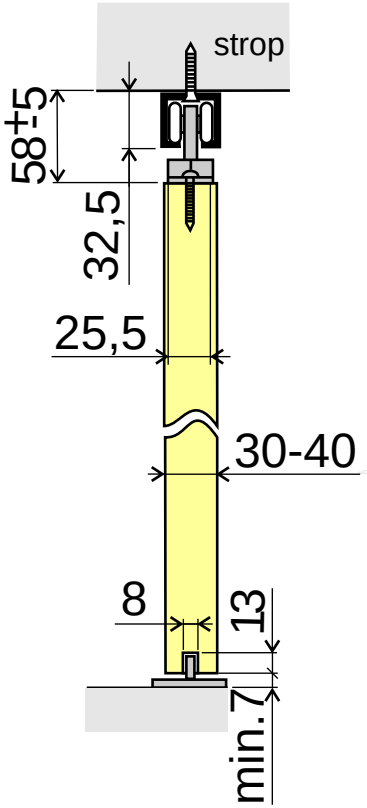

2) Horní uchycení nosného profilu – 1H:
– s úchytem kolejnice na strop

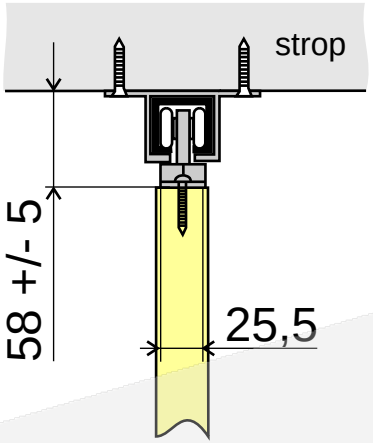

3) Boční uchycení nosného profilu - 1B:
– s úchytem kolejnice na stěnu

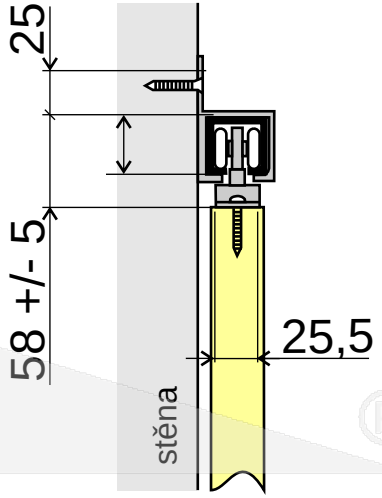

možnosti uložení vodícího prvku:

pohled zevnitř:

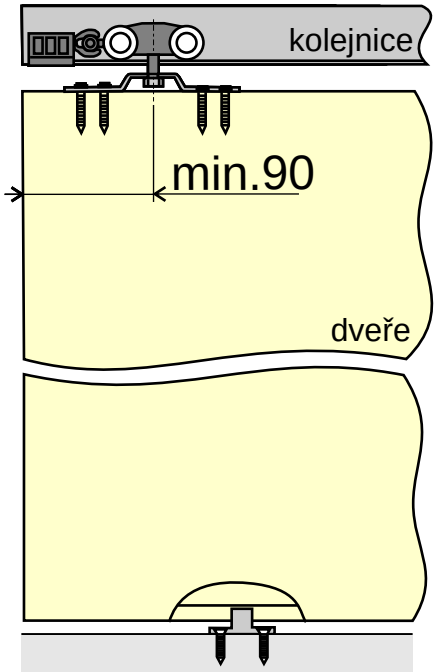

počet úchytů kolejnice při zátěži 50 a 100 kg:

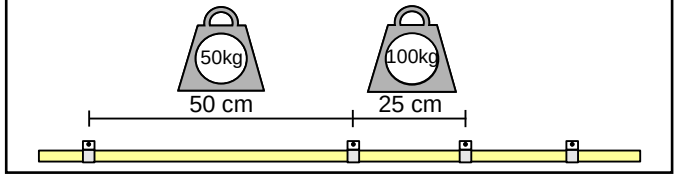

související produkty	*objednávají se samostatně*
označení	název
DK.G04.G17.18	Úchyt dveří tl. 18 mm, pro systémy G04, G17, G19
D1.G17.004.01	Horní nosná kolejnice, G17, 2m
D1.G17.404.01	Horní nosná kolejnice, G17, 4m
DM.G17.008.01	Úchyt kolejnice G17, na stěnu
DM.G17.007.01	Úchyt kolejnice G17, na strop
DM.G17.009.01	Spojka kolejnice G17
D1.G00.000.50	Dolní vodící prvek pro odsunovací dveře
DL.UL18.023.00	Samolepící dorazový kartáček, UL18, 4,8 x 4 mm
DL.UL18.029.00	Samolepící protiprachový kartáček, UL18, 13 mm

posuvné systémy	*obsahují kompletní sadu kování*	
označení	název	
D1.G17.01B.00	Odsunovací dveře G17 horní *– posuvný systém pro 1 dveře* *– Nosný profil může být uchycen z boku nebo shora*	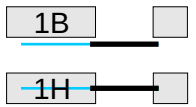

Špitálka 23, Brno 602 00, tel.: + 420 548 212 372, mob.: + 420 777 757 520, fax: + 420 538 700 844